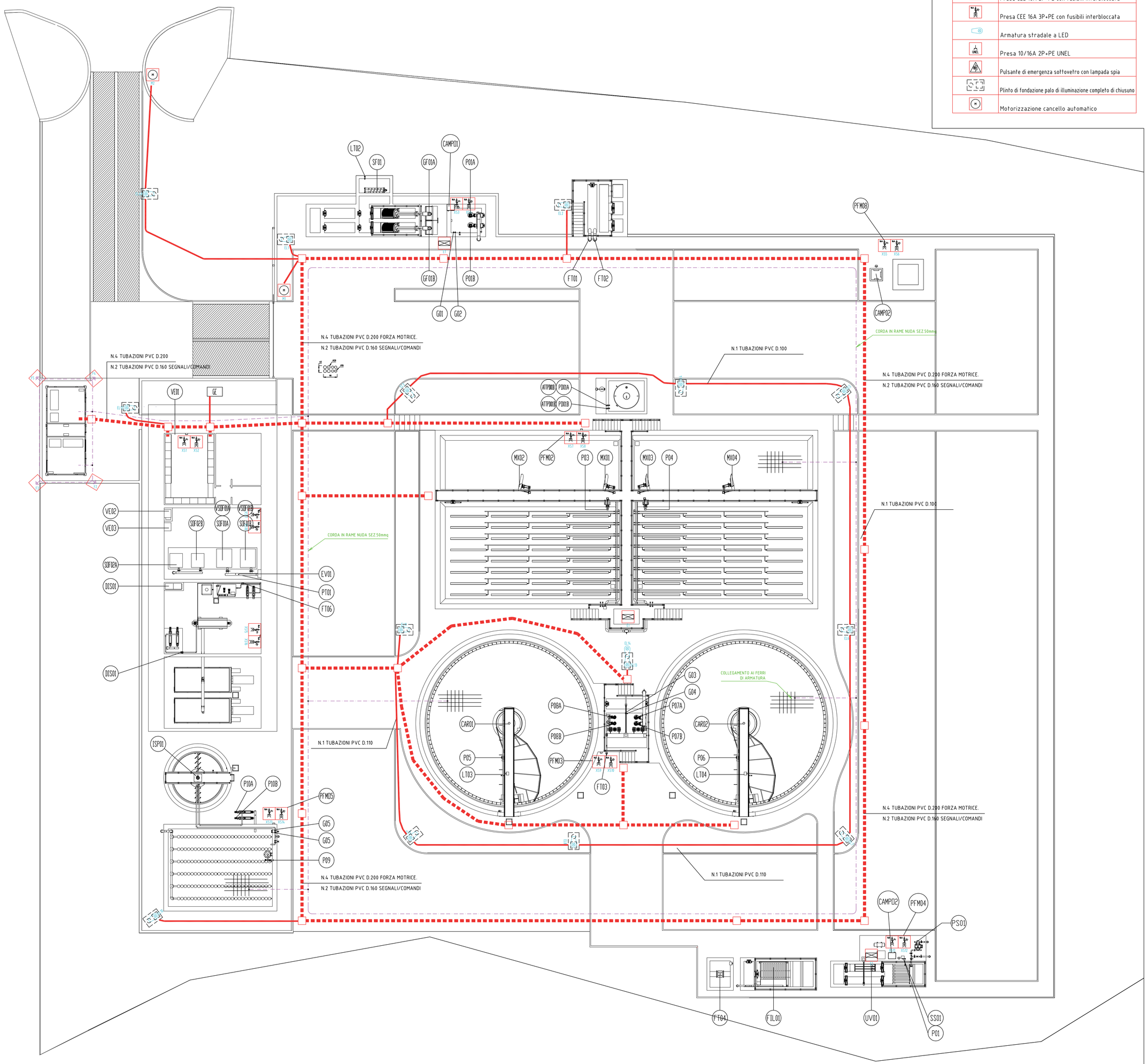

	Legenda Simboli
	Bipresa 10/16A 2P+PE
	Presa per telefono
	Interruttore unipolare
	Complesso autonomo di illuminazione di sicurezza stagno
	Apparecchio stagno a tubi fluorescenti 2x18W
	Apparecchio stagno a tubi fluorescenti 2x58W
	Terra
	Presa CEE 16A 2P+PE con fusibili interbloccata
	Presa CEE 16A 3P+PE con fusibili interbloccata
	Armatura stradale a LED
	Presa 10/16A 2P+PE UNEL
	Pulsante di emergenza sottovetro con lampada spia
	Plinto di fondazione palo di illuminazione completo di chiusino
	Motorizzazione cancello automatico

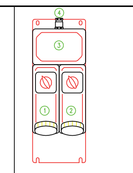

	GRUPPO PRESE CEE PALAZZOLI SERIE TAIS	
POS.	DESCRIZIONE	Q.TA'
1	PRESA CEE INTERBLOCCATA CON FUSIBILI 2P+T 16A 6h 230V	1
2	PRESA CEE INTERBLOCCATA CON FUSIBILI 3P+T 16A 400V	1
3	CONTENITORE 185 X 125 mm	1
4	RACCORDO TUBO/SCATOLA PG.29	1
5	–	–
6	–	–

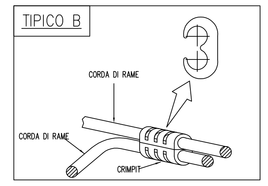

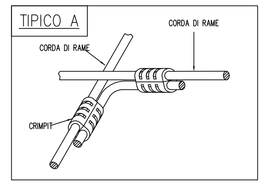

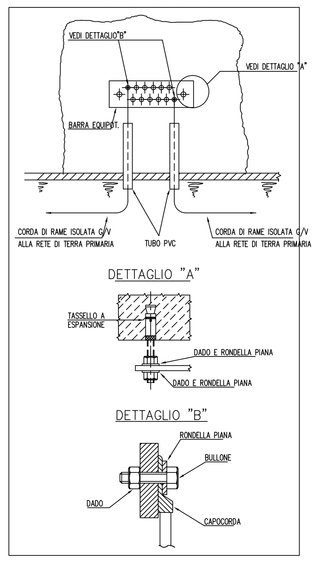

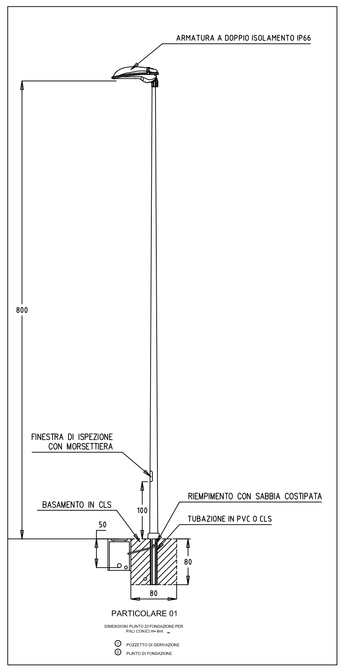

GARDA UNO S.p.a.
Via Italo Barbieri, 20
25080 PADENGHE SUL GARDA (BS)
Tel. 030-99995401
Fax 030-99995420
e-mail: gardauno@gardauno.it
Cod. Fisc.: 97007530170
P. IVA 00726790983

SERVER SRL Societa' di Servizi
del Comune di Verolanuova P.zza Liberta', 39
25028 Verolanuova (BS) c.f. e p.iva 02315390985

PROGETTO ESECUTIVO

NUOVO SISTEMA DEPURATIVO E FOGNARIO DEL COMUNE DI VEROLANUOVA

LOTTO 1

PLANIMETRIA IMPIANTI ELETTRICI ESTERNI

Tavola 9.3
scala 1:150

Giugno 2017	Aggiornamento NOV. 2018	Progetto: VER 543-13

PROGETTISTI
Dott. Ing. Mario Giacomelli

UFFICIO TECNICO PIANIFICAZIONE E SVILUPPO
IL RESPONSABILE
Dott. Geol. Gianfranco Sinatra

PROGETTAZIONE ARCHITETTONICA
Dott. Arch. Rosario Gangemi

PROGETTAZIONE STRUTTURALE
Dott. Ing. Agostino Librandi

PROGETTAZIONE ELETTROMECCANICA
Dott. Ing. Fausta Prandini

COLLABORATORI
PROGETTAZIONE IDRAULICA
Dott. Ing. Angelo Agostini

PROGETTAZIONE ELETTROMECCANICA
Studio D.R.P. Engineering
Dott. Ing. Luca Bertini

PROGETTAZIONE ELETTRICA
Studio PROTECNO s.r.l.
P.I. Massimo Fasani

Le firme in formato digitale sono state apposte sull'originale elettronico del presente atto ai sensi dell' art. 24 del D. Lgs 07/03/2005 n. 82 e smi. L' originale elettronico del presente atto è conservato negli archivi informatici della Società Garda Uno SpA ai sensi dell' art. 22 del medesimo decreto