Legenda manufatti

Pos.	Descrizione
01M	Griglia di by-pass generale dell'impianto e scarico delle acque meteoriche eccedenti la Q750
02M	Grigliatura fine
03M	Sollevamento iniziale
04M	Partitore di portata e by-pass sezione biologica
05M	Denitrificazione linea 1
06M	Denitrificazione linea 2
07M	Ossidazione - Nitrificazione linea 1
08M	Ossidazione - Nitrificazione linea 2
09M	Sedimentazione finale linea 1
10M	Sedimentazione finale linea 2
11M	Pozzetto pompe di ricircolo fango e fango di supero
12M	Misuratore di portata scarico
13M	Comparto di filtrazione terziaria
14M	Bacino di disinfezione mediante impianto UV
15M	Pozzetto di campionamento e dissipatore energia
16M	Bacino di stabilizzazione aerobica dei fanghi
17M	Ispessimento/accumulo fanghi stabilizzati
18M	Sezione di disidratazione dei fanghi
19M	Locale soffianti
20M	Locale quadri elettrici
21M	Servizi igienici, spogliatoio, ufficio
22M	Stoccaggio e dosaggio defosfatante chimico
+x.xx m	Quota altimetrica del terreno [m s.l.m.]
x.xx m	Quota altimetrica dei manufatti [m s.l.m.]

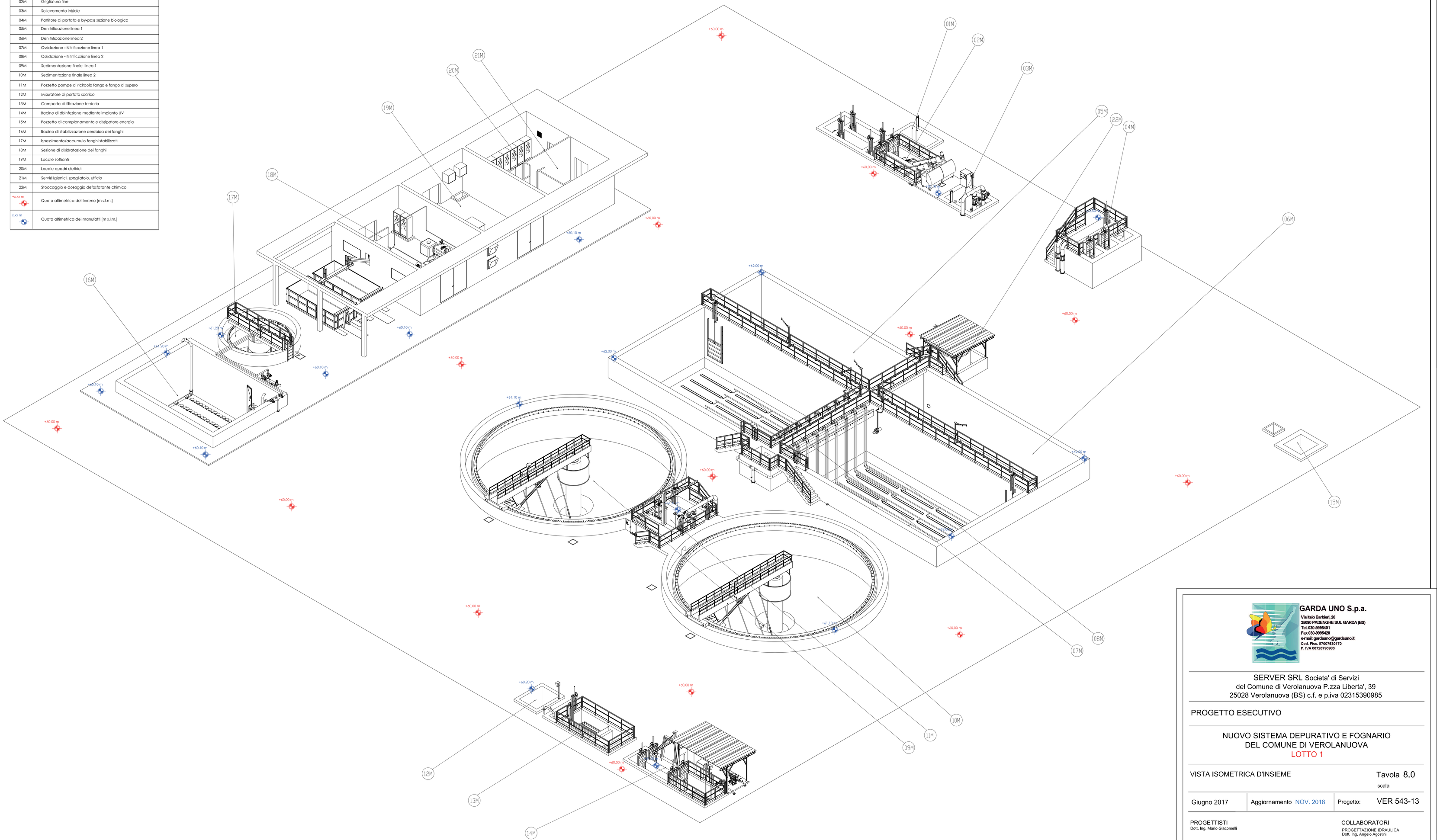

GARDA UNO S.p.a.
Via Italo Barbieri, 20
25080 PADENGHE SUL GARDA (BS)
Tel. 030-9995401
Fax 030-9995420
e-mail: gardauno@gardauno.it
Cod. Fisc. 87007830170
P. IVA 00726790983

SERVER SRL Societa' di Servizi
del Comune di Verolanuova P.zza Liberta', 39
25028 Verolanuova (BS) c.f. e p.iva 02315390985

PROGETTO ESECUTIVO

NUOVO SISTEMA DEPURATIVO E FOGNARIO
DEL COMUNE DI VEROLANUOVA
LOTTO 1

VISTA ISOMETRICA D'INSIEME

Tavola 8.0
scala

Giugno 2017	Aggiornamento NOV. 2018	Progetto:	VER 543-13

PROGETTISTI
Dott. Ing. Mario Giacomelli

UFFICIO TECNICO PIANIFICAZIONE E SVILUPPO
IL RESPONSABILE
Dott. Geol. Gianfranco Sinatra

PROGETTAZIONE ARCHITETTONICA
Dott. Arch. Rosario Gangemi

PROGETTAZIONE STRUTTURALE
Dott. Ing. Agostino Librandi

PROGETTAZIONE ELETTROMECCANICA
Dott. Ing. Fausta Prandini

COLLABORATORI
PROGETTAZIONE IDRAULICA
Dott. Ing. Angelo Agostini

PROGETTAZIONE ELETTROMECCANICA
Studio D.R.P. Engineering
Dott. Ing. Luca Bertini

PROGETTAZIONE ELETTRICA
Studio PROTECNO s.r.l.
P.I. Massimo Fasani

Le firme in formato digitale sono state apposte sull'originale elettronico del presente atto ai sensi dell' art. 24 del D. Lgs 07/03/2005 n. 82 e smi. L' originale elettronico del presente atto è conservato negli archivi informatici della Società Garda Uno SpA ai sensi dell' art. 22 del medesimo decreto